MF268

Stručný návod k použití

1. Příprava

Montážní nástroje

Připravte následující nástroje:

- Křížový šroubovák
- Měřicí pásmo
- Popisovače
- Řezací nůž
- Kabelové spojky
- Příklepová vrtačka

Bezpečnostní opatření týkající se instalace:

- Zařízení je třeba nainstalovat na místě definovaném technickými výkresy analýzy pracoviště a ve 45° ochranném pásmu hromosvodu. Ve vysokých horách a oblastech se silnými bouřkami (počet bouřkových dní přesahuje 180 ročně) zajistěte, že je zařízení v 30° ochranném pásmu hromosvodu.
- Když zařízení instalujete na sloupek, neprovádějte na tomto sloupku montáž hromosvodu. Doporučuje se nainstalovat v blízkosti sloupku samostatný hromosvod. Pokud se hromosvod instaluje na sloupek, doporučuje se hromosvod vést a uzemnit přímo.
- Při používání musí být zařízení umístěno v dobře větraném prostředí. Je-li to možné, instalujte zařízení v místě s menším množstvím přímého slunečního světla, například ve stínu. Zařízení se nesmí instalovat na výstupu výfukového potrubí nebo v místě, kudy protéká voda (například dešťová stříška).
- V případě nástěnné montáže zařízení provádějte instalaci alespoň 1 m od zemnícího kabelu hromosvodu a více než 20 cm od zóny ochrany před bleskem.
- Montážní sloupek musí být pevný a stabilní a splňovat požadavky na odolnost proti větru (ne méně než stupeň 10 pro rychlost větru).
- Montážní sloupek musí být vertikální a odchylka nesmí být méně než ±2°.

Požadavky

- Požadavky na montážní prostor

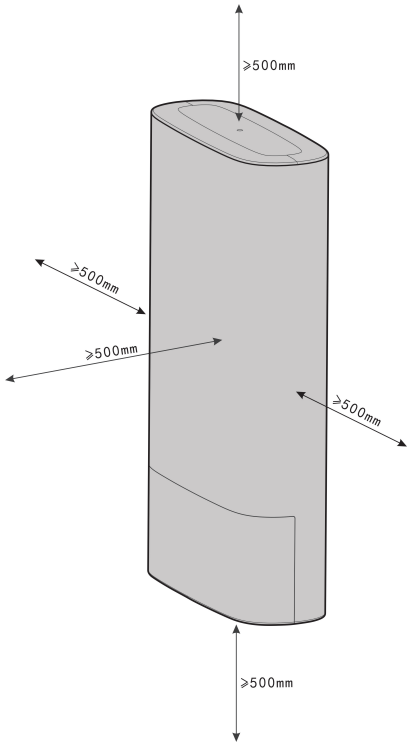

- Požadavky na montážní prostředek: Kovový sloupek.

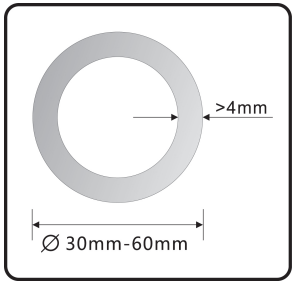

- Platná karta nano-SIM.

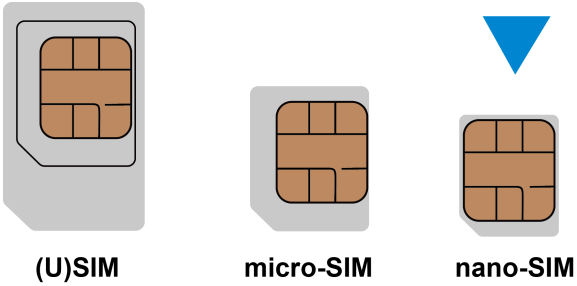

2. Vložte kartu nano-SIM.

1. Křížovým šroubovákem uvolněte dva šrouby a poté sejměte přední kryt.

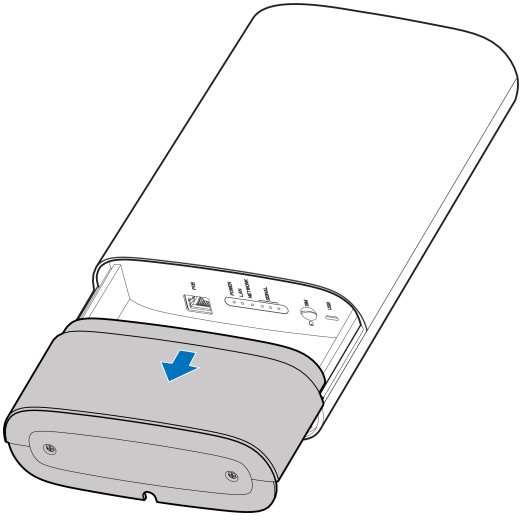

2. Vložte kartu nano-SIM.

VAROVÁNÍ!

Abyste zabránili poškození zařízení, nepoužívejte žádné jiné typy SIM karet ani nestandardní nano-SIM karty vyřezané ze SIM karet. Standardní kartu nano-SIM vám poskytne operátor.

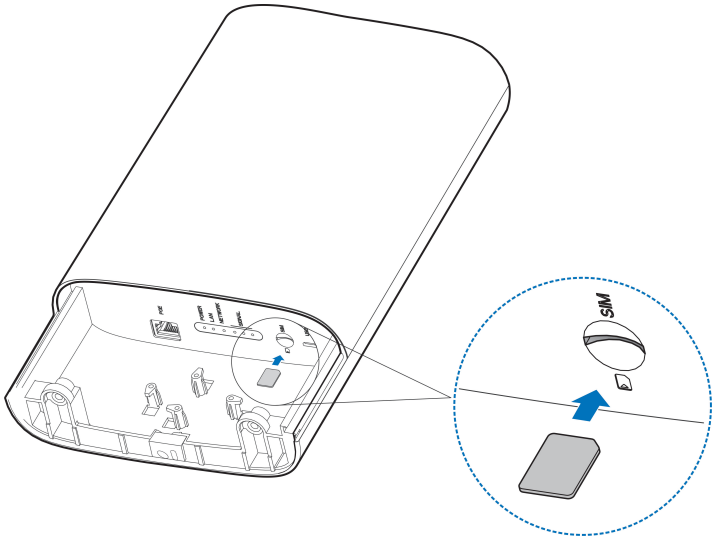

3. Lokalizujte místo instalace.

1. Použijte síťový kabel pro připojení POE k zařízení.
2. Připojte POE do síťové zásuvky.
3. Zkontrolujte indikátor SIGNÁLU na svém zařízení, abyste vyhledali správnou polohu.

POZNÁMKY:

- Tři kontrolky ukazují sílu signálu. Více vysvícených kontrolek znamená lepší signál.

4. Vyhledejte pro instalaci zařízení pozici s nejsilnějším signálem.
5. Odpojte POE a síťový kabel.

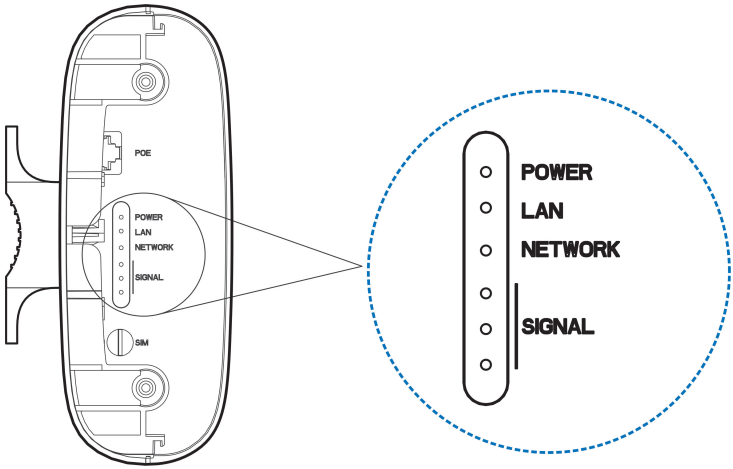

4. Nainstalujte zařízení.

- **Nainstalujte zařízení na sloupek.**

POZNÁMKA:

Pokud chcete k instalaci zařízení použít montážní soupravu, nahlédněte do průvodce instalací k montážní soupravě a poté zařízení instalujte na této soupravě.

1) Uvolněte svorky.

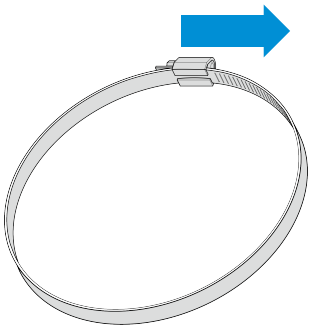

2) Veďte svorky skrz montážní otvor a přichyťte svorky ke sloupku.

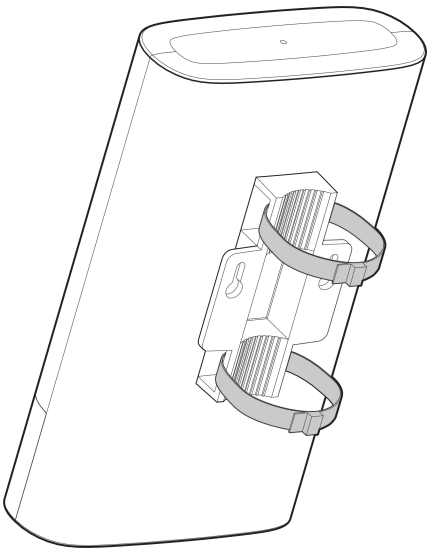

• Instalace zařízení na stěnu

1. Na stěně vyznačte místa pro vrtání otvorů. Vzdálenost mezi oběma otvory je 58 mm.

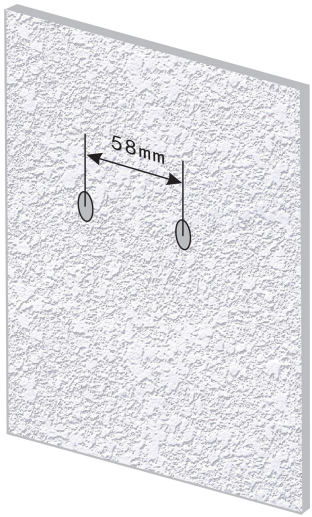

2. Použijte příklepovou vrtačku s 6 mm vrtákem, abyste na vyznačených místech vyvrtali otvory, a umístěte dva rozpěrné šrouby.

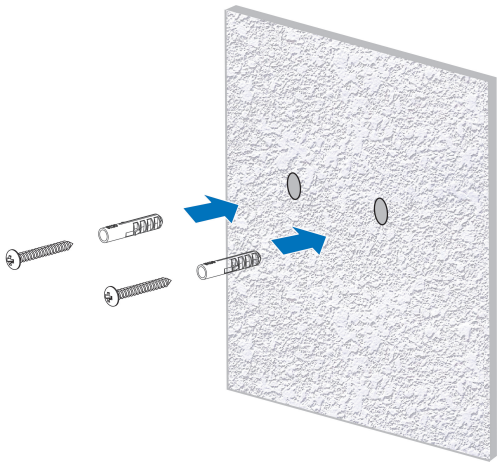

3. Na rozpěrné šrouby zavěste jednotku MF268.

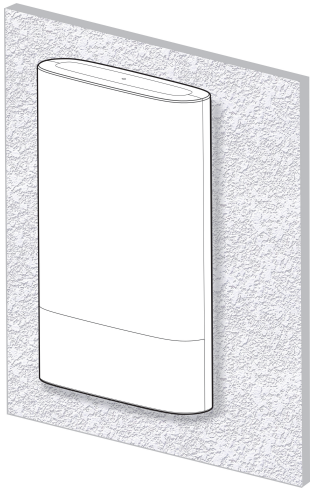

5. Zapojte síťový kabel

1. Veďte síťový kabel skrz vodotěsný pryžový kroužek, zapojte jej do síťového portu a poté jej naviňte podle obrázku.

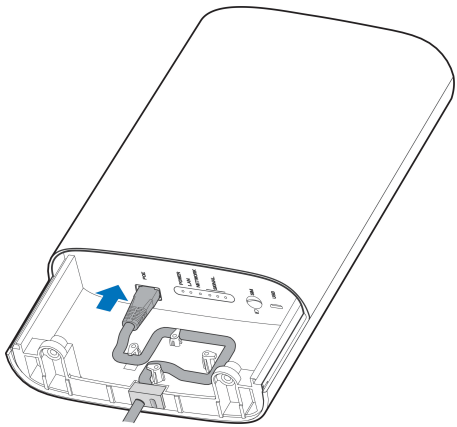

2. Opět umístěte kryt a šrouby utáhněte.

6. Připojte adaptér POE.

1. Zapojte síťový kabel z vnější jednotky (MF268) do napájecího portu LAN-OUT na adaptéru POE.
2. Použijte síťový kabel k propojení portu LAN-IN na adaptéru POE s vnitřní jednotkou.

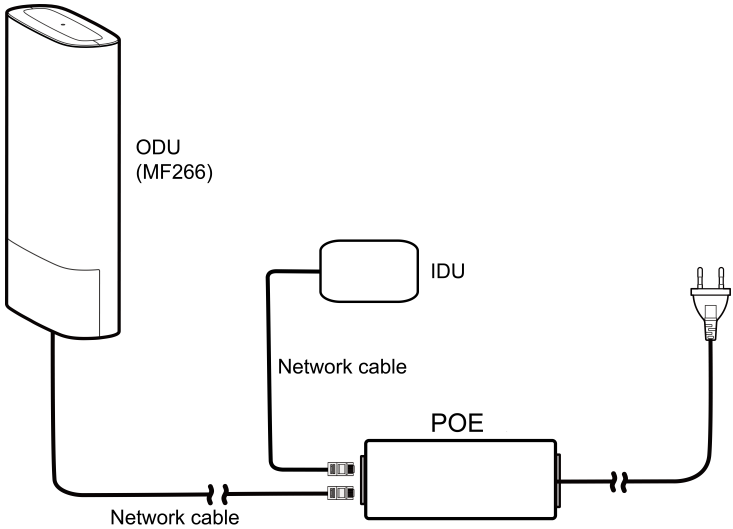

7. Kontrola instalace

Montáž zařízení:

- Jednotka MF268 je pevně uchycena.
- Síťový kabel je dobře upevněný.
- Je nainstalována karta nano-SIM.
- Síťové porty adaptéru POE jsou správně zapojené.

Kabely:

- Ověřte správné zapojení kabelů a pevnost kabelových koncovek.
- Kabely musí být řádně položeny, aniž by se vzájemně křížily. Nejsou viditelná žádná zkroucení. Kabely nevisí volně ve vzduchu a vzájemně se nekříží.

8. Spusťte zařízení a zaveďte přístup k internetu.

Zapojte zástrčku adaptéru POE do síťové zásuvky.
Vnější jednotka (MF268) se zapne a automaticky se připojí k internetu. Následně má přístup k internetu i vnitřní jednotka, která je připojena k POE.

9. Změna nastavení zařízení

Nastavení zařízení můžete změnit přihlášením na webovou stránku konfigurace.

1. Podívejte se na štítek na zařízení, abyste získali IP adresu *webové konfigurační stránky a heslo k webovému uživatelskému rozhraní*.
2. Spusťte internetový prohlížeč. Do adresního řádku zadejte IP adresu **192.168.0.1**
3. Zadejte heslo **ZTE@WTTX** a potom klikněte na **Login**.
4. Po přihlášení na stránky webové konfigurace můžete provádět požadované změny.

POZNÁMKY:

- Uchovejte tento štítek pro budoucí použití.
- Pokud jste heslo webového uživatelského rozhraní změnili a poté zapomněli, musíte zařízení obnovit do výchozího tovární nastavení. Klikněte na tlačítko **Reset** na webové stránce pro přihlášení, zadejte heslo pro obnovení a klikněte na tlačítko **Apply**.
- Heslo pro obnovení do továrního nastavení je **ZTE@WTTX**

Světelné indikátory

NAPÁJENÍ	Modrá svítí: Zařízení je zapnuto a napájení POE funguje normálně. Nesvítí: Zařízení je vypnuto a napájení POE nefunguje normálně.
LAN	Modrá svítí: Je připojen port LAN. Nesvítí: Není připojen síťový kabel.
SÍŤ	Červená svítí: Zařízení je zapnuté, ale není zaregistrováno v mobilní síti. Modrá svítí: Zařízení je připojené k síti 4G LTE. Zelená svítí: Zařízení je připojené k síti 2G/3G.
SIGNÁL	Modrá svítí: Panel úrovně signálu. Signál je v rozsahu slabý až silný. Nesvítí: Není žádný signál nebo není vložena karta nano-SIM.

PRÁVNÍ INFORMACE

Copyright © 2020 ZTE CORPORATION.

Všechna práva vyhrazena.

Žádná část této publikace nesmí být citována, reprodukována, přeložena nebo použita v žádné podobě ani žádným způsobem, elektronicky ani mechanicky, včetně kopírování a mikrofilmu, bez předchozího písemného svolení společnosti ZTE Corporation.

Poznámka

Společnost ZTE Corporation si vyhrazuje právo změnit tiskové chyby nebo aktualizovat specifikace bez předchozího upozornění.

Zřeknutí se odpovědnosti

Obrázky a snímky obrazovek použité v tomto návodu se mohou lišit od vlastního produktu. Obsah tohoto návodu se může lišit od vlastního produktu či softwaru.

Ochranné známky

ZTE a loga ZTE jsou ochranné známky společnosti ZTE Corporation.
Další ochranné známky a obchodní názvy jsou majetkem příslušných vlastníků.

Verze č.: R1.0

Varování a upozornění

Bezpečnostní pokyny vysokofrekvenční rušení

Obecné prohlášení o rušení

Některá elektronická zařízení mohou být citlivá na elektromagnetické rušení. Umístěte zařízení mimo televizní přijímač, rádio a jiné elektronické zařízení, abyste zabránili elektromagnetickému rušení.

Zdravotnické zařízení

- Vypněte své bezdrátové zařízení, pokud o to budete požádáni v nemocnicích, klinikách nebo zdravotnických zařízeních. Tato opatření jsou vydávána za účelem zabránění možného rušení citlivého lékařského zařízení.
- Buďte opatrní, když se zařízení používá v těsné blízkosti osobních lékařských prostředků, jako jsou kardiostimulátory a naslouchátka.
- Poraďte se se svým lékařem a výrobci zdravotnických prostředků, abyste zjistili, že provoz zařízení nenaruší provoz zdravotnických prostředků.

Výbušná prostředí

- Nepoužívejte zařízení v nebezpečném prostředí, jako jsou benzinové stanice nebo chemické továrny, kde se zpracovávají výbušné plyny nebo produkty. V místech s nebezpečím výbuchu dodržujte všechny umístěné značky upozorňující na vypnutí bezdrátových zařízení.
- Mezi prostředí s potenciálně výbušným ovzduším se řadí prostory pro čerpání pohonných hmot, podpalubí lodí, transportní nebo skladovací zařízení na pohonné hmoty nebo chemikálie, prostředí se vzduchem obsahujícím rozptýlené chemikálie nebo prachové částice jako popel, tříšť zemědělských plodin nebo kovový prach.
- Zařízení se nesmí skladovat nebo přepravovat v nádobách s hořlavými kapalinami, plyny nebo výbušninami.

Zacházení s přístrojem

- Udržujte si od zařízení odstup nejméně 20 centimetrů.
- Aby se zabránilo chybné funkci obvodů, nepoužívejte zařízení v prašném, vlhkém nebo znečištěném prostředí nebo v blízkosti magnetických polí.
- Před připojováním nebo odpojením kabelu přestaňte zařízení používat a odpojte napájecí adaptér. Během provozu musíte mít suché ruce.
- Při umísťování zařízení je udržujte mimo elektrické přístroje se silnými magnetickými nebo elektrickými poli, jako jsou mikrovlnné trouby a chladničky.
- Nevystavujte zařízení nebo jeho příslušenství tekutinám, párám nebo vysoké vlhkosti. Udržovat je v dobře větraném a chladném prostředí mimo přímé sluneční světlo.
- Uchovávejte zařízení a jeho příslušenství mimo zdroje tepla a oheň. Vysoká teplota může zkrátit životnost elektronických zařízení.
- Neobalujte, neutěsňujte ani nezakrývejte zařízení ručníky či jinými předměty. Nepoužívejte zařízení v uzavřeném prostředí, například v boxu, abyste zabránili poškození zařízení v důsledku nedostatečného rozptylu tepla.
- Nedovolte, aby zařízení nebo příslušenství přišlo do kontaktu s kapalinou nebo vlhkem. Zařízení nelze ponořit do žádné kapaliny.
- Při normálním provozu se zařízení může zahřívat. Pokud je teplota zařízení příliš vysoká, nedotýkejte se ho.
- Antény se zbytečně nedotýkejte.
- Zařízením ani jeho příslušenstvím neházejte, neohýbejte je a zabraňte jejich pádu.
- Zařízení ani jeho příslušenství nenatírejte.
- Nedovolte dětem hrát se zařízením nebo napájecím adaptérem. Mohlo by dojít k poškození nebo výbuchu.

Malé děti

- Nenechávejte zařízení ani jeho příslušenství v dosahu malých dětí ani jim nedovolte, aby si s ním hrály. Mohly by ublížit sobě nebo někomu jinému nebo by mohly zařízení neúmyslně poškodit.
- Zařízení obsahuje malé části s ostrými hranami, které mohou způsobit zranění nebo se mohou oddělit a způsobit nebezpečí udušení.

Příslušenství

- Použijte prosím originální příslušenství nebo příslušenství, které je autorizované společností ZTE. Nepovolené příslušenství může ovlivnit výkon zařízení, poškodit zařízení nebo způsobit nebezpečí.
- Používání jiných typů příslušenství může vést k zneplatnění záruky, porušení místních předpisů a zákonů a způsobit nehodu. Pro získání schváleného příslušenství se prosím obraťte na autorizované servisní středisko.

Elektrické zabezpečení

- Pro zařízení, které připojujete k napájení, by měla být zásuvka nainstalována v blízkosti zařízení a být snadno dostupná.
- Napájecí zástrčka slouží jako zařízení pro odpojení napájení.
- Není-li zařízení v provozu, odpojte napájecí adaptér ze síťové zásuvky a zařízení.
- Zabraňte pádu a nárazům na napájecí adaptér. Pokud je poškozený, obraťte se na autorizované servisní středisko, které provede kontrolu.
- Pokud je napájecí zástrčka nebo kabel poškozen, ihned je přestaňte používat. Další používání může způsobit úraz elektrickým proudem nebo požár.
- Nedotýkejte se napájecího kabelu mokrýma rukama ani jej nevytahujte ze zásuvky, abyste odpojili napájecí adaptér.
- Nedotýkejte se zařízení nebo napájecího adaptéru mokrýma rukama, aby nedošlo ke zkratu, poruše nebo úrazu elektrickým proudem.
- Je-li adaptér vystaven dešti, kapalině nebo vysoké vlhkosti, přestaňte jej používat a obraťte se na autorizované servisní středisko, které provede jeho kontrolu.

Čištění a údržba

- Doporučená provozní teplota je -40 °C až +55 °C a teplota skladování je -40 °C až +70 °C. Rozsah vlhkosti je 5% – 95%.
- Během skladování, přepravy a provozu zařízení je nutné je udržovat v suchu a vyhnout se silným kolizím s jinými předměty.
- Udržujte zařízení a jeho příslušenství suché. Nepoužívejte k jejich vysoušení

externí topná zařízení či ohřívače, jako jsou mikrovlnné trouby nebo fény.

- Nepoužívejte zařízení a jeho příslušenství v oblastech, kde je teplota příliš vysoká nebo příliš nízká. Zařízení by se mohlo poškodit, vzplanout nebo explodovat.
- Zařízení ani jeho příslušenství nevystavujte silným nárazům. Zařízení by se mohlo poškodit, vzplanout nebo explodovat.
- Když se zařízení po delší dobu nepoužívá, vypněte je a odstraňte všechny kabely, které jsou k němu připojeny.
- Dojde-li k neobvyklému jevu (jako je kouř či neobvyklý zvuk nebo zápach), ihned ho přestaňte používat, odpojte napájecí adaptér, odpojte všechny kabely připojené k zařízení a obraťte se na autorizované servisní středisko.
- Nestoupejte na kabely zařízení, netahejte za ně ani je nadměrně neohýbejte. Kabely by se mohly poškodit a zařízení by nemuselo fungovat správně.
- Před čištěním a údržbou přestaňte zařízení používat, zavřete všechny aplikace a odpojte všechny kabely, které jsou k němu připojeny.
- K čištění zařízení a jeho příslušenství použijte antistatické utěrky. Při čištění nepoužívejte agresivní chemikálie, čisticí rozpouštědla nebo aerosoly. Před čištěním zařízení vypněte.
- Zařízení ani jeho příslušenství nedemontujte. Neoprávněná demontáž nebo úpravy povedou ke zrušení záruky.
- Obsluhovat nebo opravovat zařízení nebo jeho příslušenství může pouze kvalifikovaný personál. Pokud bylo vaše zařízení (nebo příslušenství) ponořené do vody, propíchnuto nebo vystaveno silnému pádu, nepoužívejte je, dokud nezajistíte prohlídku v autorizovaném servisním středisku.

Ochrana životního prostředí

- Nelikvidujte zařízení ani jeho příslušenství spolu s odpadem z domácnosti.
- Dodržujte místní právní předpisy a nařízení týkající se likvidace zařízení a jeho příslušenství.

Omezená záruka

Tato záruka neplatí pro vady nebo chyby v produktu způsobené následovně:

i. přiměřený oděr.

ii. nedodržení pokynů nebo postupů společnosti ZTE k instalaci, provozu nebo údržbě ze strany koncového uživatele.

iii. chybné zacházení ze strany koncového uživatele, nesprávné použití, nedbalost nebo nesprávná instalace, demontáž, skladování, servis nebo provoz výrobku.

iv. změny nebo opravy, které nebyly provedeny společností ZTE nebo osobou s certifikací společnosti ZTE.

v. Výpadky napájení, přepětí, požár, povodeň, nehody a působení třetích stran nebo jiné události mimo přiměřenou kontrolu společnosti ZTE.

vi. Použití produktů třetích stran nebo použití ve spojení s produkty třetích stran, pokud jsou tyto vady způsobeny kombinovaným použitím.

vii. jakákoliv jiná příčina nad rámec normálního použití určeného pro výrobek.

Koncový uživatel nemá právo odmítnout nebo vrátit produkt nebo obdržet refundaci produktu od společnosti ZTE za výše uvedených podmínek.

Tato záruka je jediným prostředkem nápravy, který mají koncoví uživatelé k dispozici, a výhradní odpovědností společnosti ZTE za vadné nebo nevyhovující položky a namísto všech ostatních záruk, vyjádřených, předpokládaných nebo zákonných, mimo jiné včetně předpokládaných záruk obchodovatelnosti a vhodnosti pro určitý účel, pokud není podle závazných ustanovení zákona vyžadováno jinak.

Omezení odpovědnosti

Společnost ZTE neodpovídá za ztrátu zisku nebo nepřímé, zvláštní, náhodné nebo následné škody, které vyplynou nebo vzniknou v souvislosti s používáním tohoto produktu, a to bez ohledu na to, zda byla společnost ZTE poučena, věděla nebo měla vědět o možnosti takových škod, včetně mimo jiné ušlého zisku, přerušení podnikání, kapitálových nákladů, nákladů na náhradní zařízení nebo produkt nebo jakýchkoli nákladů na prostoje.

Emise radiových vln

Toto zařízení splňuje mezní hodnoty expozice CE záření stanovené pro nekontrolované prostředí. Toto zařízení by mělo být instalováno a provozováno s minimální vzdáleností 20 cm mezi vysílacím zařízením a tělem.

Technické parametry

Toto rádiové zařízení pracuje s následujícími kmitočtovými pásmy a maximálním vysokofrekvenčním výkonem.

POZNÁMKA:

Všechny produkty ZTE jsou v souladu s těmito omezeními výkonu požadovanými Evropskou unií. Frekvenční pásma podporovaná produktem se liší podle modelu.

GSM 850/900: 32,5 dBm
GSM 1800/1900: 29,5 dBm
UMTS BAND 1/8: 23 dBm
LTE BAND 1/3/7/8/20/38/42/43: 23 dBm

Upozornění CE (správné používání)

Jak je popsáno v této příručce, je možné zařízení používat pouze na správném místě. Je-li to možné, nedotýkejte se oblasti antény na zařízení.

Znehodnocení starých výrobků

	1. Pokud je tento symbol přeškrtnutého kontejneru připojen k výrobku, znamená to, že se na výrobek vztahuje nařízení EU – směrnice 2012/19/EU. 2. Všechny elektrické a elektronické výrobky musí být znehodnoceny odděleně od běžného komunálního odpadu prostřednictvím sběrných míst daných vládou nebo místními úřady. 3. Správné znehodnocení vysloužilých výrobků pomáhá snížit negativní dopad na životní prostředí a zdraví člověka.

Chcete-li získat informace o recyklaci tohoto výrobku podle směrnice o OEEZ, pošlete e-mail na adresu weee@zte.com.cn

PROHLÁŠENÍ O SHODĚ EU

Společnost ZTE Corporation zde prohlašuje, že výrobek MF268 je v souladu s nařízením 2014/53/EU.
Celý text prohlášení o shodě EU je k dispozici na následující internetové adrese: https://certification.ztedevices.com

Soulad se směrnicí 2009/125/ES

Výrobek splňuje požadavky směrnice 2009/125/ES a je v souladu s nařízením Komise (ES) č. 1275/2008 a (EU) č. 801/2013. Další informace získáte na webu https://certification.ztedevices.com

ZTE CORPORATION
NO. 55, Hi-tech Road South, ShenZhen, P.R.China
PSČ: 518057