Quick Start Guide

WAP5805 5-GHz
Wireless N600
HD Media
Streaming Box

Hardware Installation

Installation der Hardware | Instalación del hardware
Installation du matériel | Installazione hardware
Maskinvaruinstallation | Instalace zařízení
硬體安裝

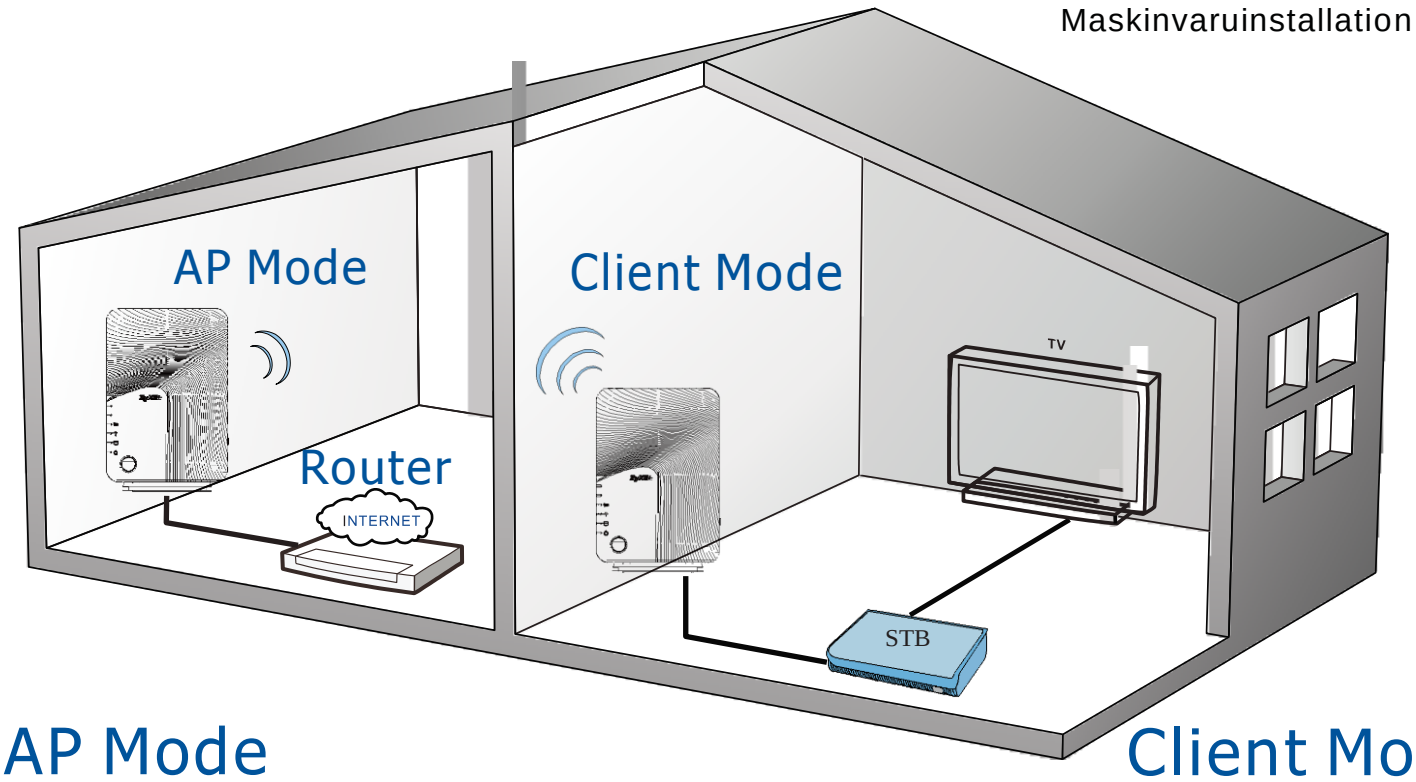

AP Mode

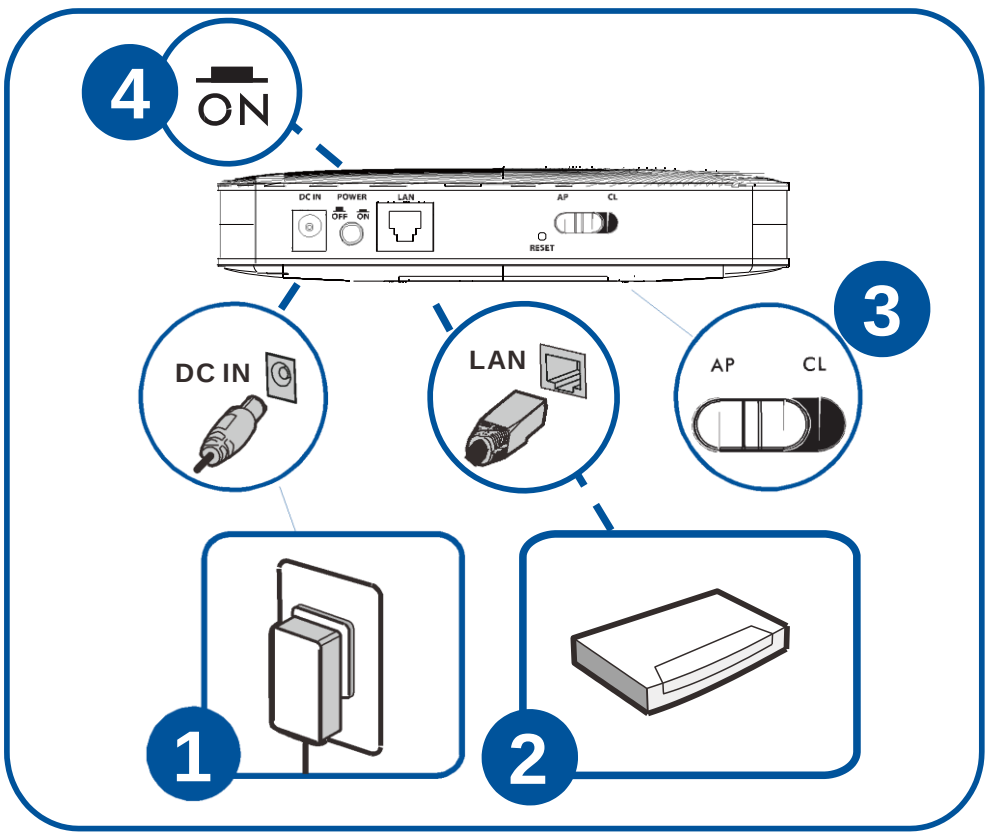

Client Mode

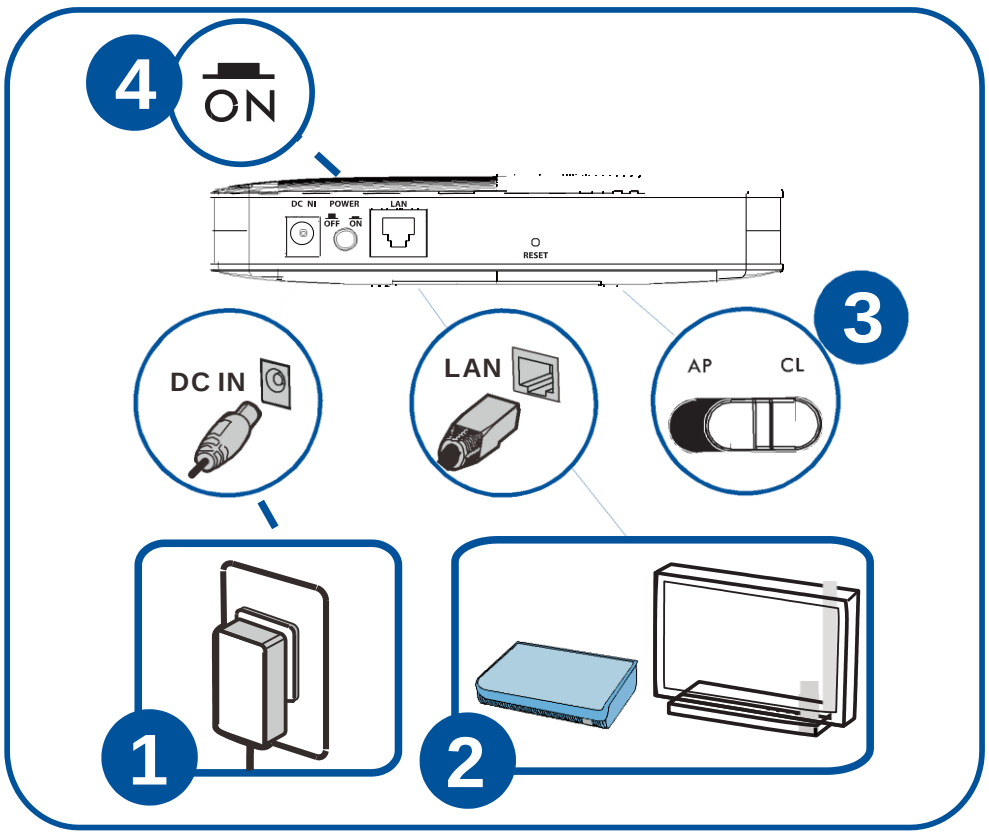

Wireless Connection with WPS

Drahtlosverbindung mit WPS | Conexión inalámbrica con WPS
Connexion sans fil avec WPS | Connessione wireless con WPS
Draadloze verbinding met WPS | Bezdrátové připojení přes WPS
透過WPS連上無線網路

AP Mode

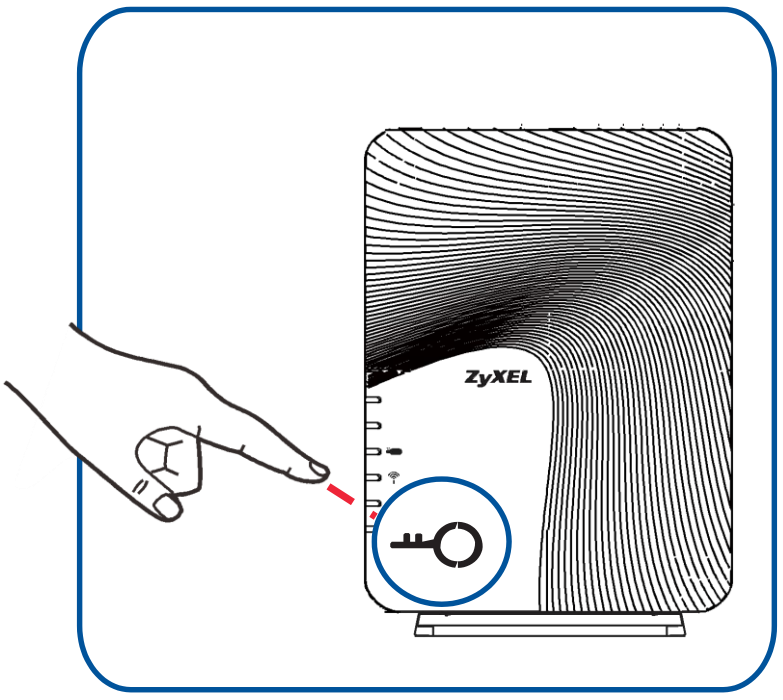

(Within 2 Minutes)
(innerhalb von 2 Minuten)
(en 2 minutos) | (en moins de 2 minutes)
(entro 2 minuti) | (inom 2 minuter)
(během 2 minut) | (2 分鐘內)

Client Mode

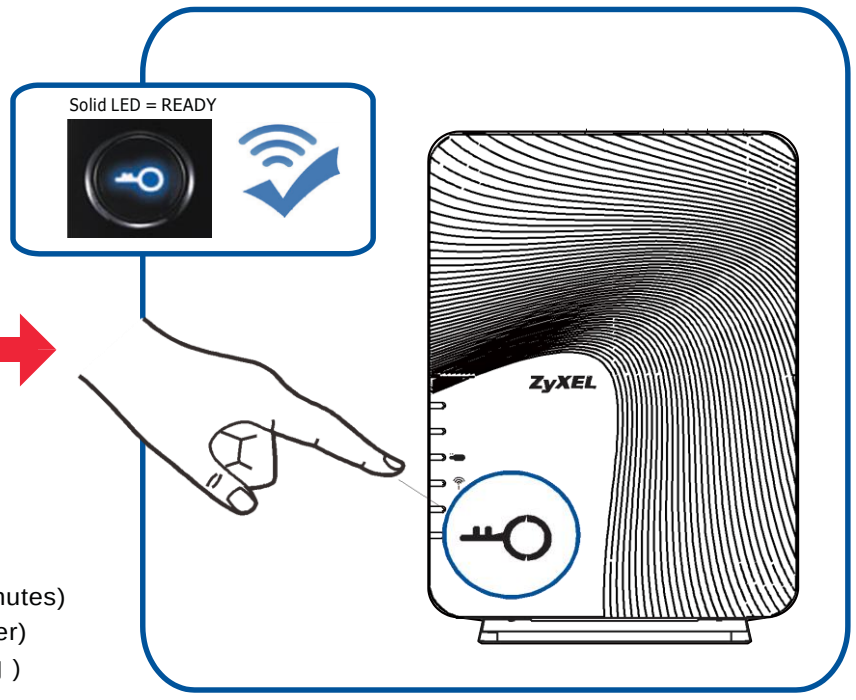

Copyright © 2014 ZyXEL Communications Corp. All Rights Reserved

No WPS

Default AP IP: 192.168.1.2

Default Client IP: 192.168.1.10

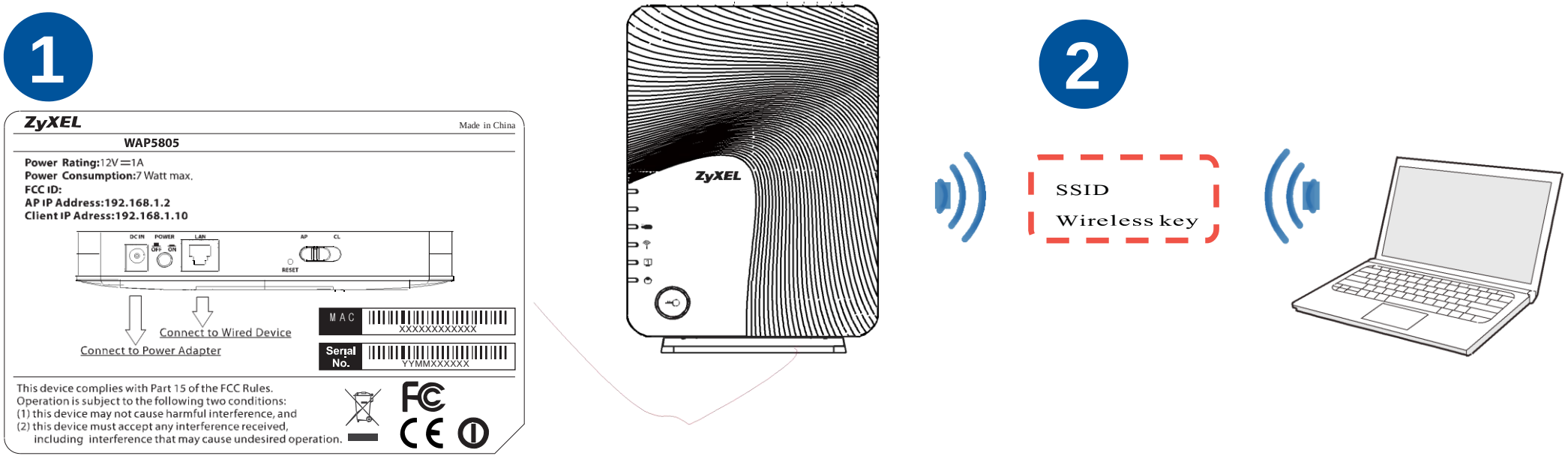

Declarations

Notices

This device is designed for the WLAN 5 GHz networks throughout the EC region and Switzerland, with restrictions in France.

Ce produit est conçu pour les bandes de fréquences 5 GHz conformément à la législation Européenne. En France métropolitaine, suivant les décisions n°03-908 et 03-909 de l'ARCEP, la puissance d'émission ne devra pas dépasser 10 mW (10 dB) dans le cadre d'une installation WiFi en extérieur pour les fréquences comprises entre 2454 MHz et 2483,5 MHz.

"INFORMAZIONI AGLI UTENTI"

Ai sensi della Direttiva 2012/19/UE del Parlamento europeo e del Consiglio, del 4 luglio 2012, sui rifiuti di apparecchiature elettriche ed elettroniche (RAEE).

Il simbolo del cassonetto barrato riportato sull'apparecchiatura o sulla sua confezione indica che il prodotto alla fine della propria vita utile deve essere raccolto separatamente dagli altri rifiuti.

La raccolta differenziata della presente apparecchiatura giunta a fine vita è organizzata e gestita dal produttore. L'utente che vorrà disfarsi della presente apparecchiatura dovrà quindi contattare il produttore e seguire il sistema che questo ha adottato per consentire la raccolta separata dell'apparecchiatura giunta a fine vita.

L'adeguata raccolta differenziata per l'avvio successivo dell'apparecchiatura dismessa al riciclaggio, al trattamento e allo smaltimento ambientalmente compatibile contribuisce ad evitare possibili effetti negativi sull'ambiente e sulla salute e favorisce il reimpiego e/o riciclo dei materiali di cui è composta l'apparecchiatura.

Lo smaltimento abusivo del prodotto da parte del detentore comporta l'applicazione delle sanzioni amministrative previste dalla normativa vigente."

注意！

依據 低功率電波輻射性電機管理辦法
第十二條 經型式認證合格之低功率射頻電機，非經許可，公司、商號或使用者均不得擅自變更頻率、加大功率或變更原設計之特性及功能。

第十四條 低功率射頻電機之使用不得影響飛航安全及干擾合法通信；經發現有 干擾現象時，應立即停用，並改善至無干擾時方得繼續使用。前 項合法通信，指依電信規定作業之無線電信。低功率射頻電機須 忍受合法通信或工業、科學及醫療用電波輻射性電機設備之干擾

。

本機限在不干擾合法電臺與不受被干擾保障條件下於室內使用。減少電磁波影響，請妥適使用。

English	Deutsch (German)	Español (Spanish)	Français (French)
Environmental product declaration	Produkt-Umweltdeklaration	Declaraciones Ambientales de Producto	Profil environnemental de produit
RoHS Directive 2011/65/EU **WEEE** Directive 2012/19/EU **PPW** Directive 94/62/EC **REACH** Regulation (EC) No 1907/2006 **ErP** Directive 2009/125/EC	**RoHS** Richtlinie 2011/65/EU **WEEE** Richtlinie 2012/19/EU **PPW** Richtlinie 94/62/EG **REACH** VERORDNUNG (EG) Nr. 1907/2006 **ErP** Richtlinie 2009/125/EG	**RoHS** Directiva 2011/65/UE **WEEE** Directiva 2012/19/UE **PPW** Directiva 94/62/CE **REACH** REGLAMENTO (CE) nº 1907/2006 **ErP** Directiva 2009/125/CE	**RoHS** Directive 2011/65/UE **WEEE** Directive 2012/19/UE **PPW** Directive 94/62/CE **REACH** RÈGLEMENT (CE) N° 1907/2006 **ErP** Directive 2009/125/CE
Name/ title: Raymond Huang / Quality & Customer Service Division Assistant VP Signature: Raymond Huang Date (dd/mm/yyyy): 01/10/2013	Name/ titel: Raymond Huang / Quality & Customer Service Division Assistant VP Unterschrift: Raymond Huang Datum (jjjj/mm/tt): 2013/10/01	Nombre/ título: Raymond Huang / Quality & Customer Service Division Assistant VP Firma: Raymond Huang Fecha (aaaa/mm/dd): 2013/10/01	Nom/ titre: Raymond Huang / Quality & Customer Service Division Assistant VP Signature: Raymond Huang Date (aaaa/mm/jj): 2013/10/01

Italiano (Italian)	Nederlands (Dutch)	Česky (Czech)	Suomi (Finnish)
Dichiarazione ambientale di prodotto	Milieuproductverklaring	Prohlášení o shodě	Standardiin perustuva ympäristötuoteseloste
RoHS Direttiva 2011/65/UE **WEEE** Direttiva 2012/19/UE **PPW** Direttiva 94/62/CE **REACH** REGOLAMENTO (CE) n. 1907/2006 **ErP** Direttiva 2009/125/CE	**RoHS** Richtlijn 2011/65/EU **WEEE** Richtlijn 2012/19/EU **PPW** Richtlijn 94/62/EG **REACH** Verordening (EG) nr. 1907/2006 **ErP** Richtlijn 2009/125/EG	**RoHS** Direktiv 2011/65/EU **WEEE** Direktiv 2012/19/EU **PPW** Direktiv 94/62/EG **REACH** Förordning (EG) nr 1907/2006 **ErP** Direktiv 2009/125/EG	**RoHS** Direktiivi 2011/65/EU **WEEE** Direktiivi 2012/19/EU **PPW** Direktiivi 94/62/EY **REACH** ASETUS (EY) N:o 1907/2006 **ErP** Direktiivi 2009/125/EY
Nome/ titolo: Raymond Huang / Quality & Customer Service Division Assistant VP Firma: Raymond Huang Data (aaaa/mm/gg): 2013/10/01	Naam/ titel: Raymond Huang / Quality & Customer Service Division Assistant VP Handtekening: Raymond Huang Datum (dd/mm/jaar): 01/10/2013	Jméno/Titul: Raymond Huang / Quality & Customer Service Division Assistant VP Podpis: Raymond Huang Datum (dd/mm/ááááá): 01/10/2013	Nimi/ otsikko: Raymond Huang / Quality & Customer Service Division Assistant VP Allekirjoitus: Raymond Huang Päivämäärä (pp/kk/vvvv): 01/10/2013

EU Importer: ZyXEL Communications A/S | Generatorvej 8D, 2730 Herlev | http://www.zyxel.dk
US Importer: ZyXEL Communications, Inc | 1130 North Miller Street Anaheim, CA 92806-2001 | http://www.us.zyxel.com

ENGLISH | DEUTSCH | ESPAÑOL | FRANÇAIS | ITALIANO | NEDERLANDS | ČESKY | 繁體中文

Copyright © 2014 ZyXEL Communications Corp. All Rights Reserved